LÚPIN

COMICAS COMPLETAS

¡CHICOS!

Nº 50

$ 60

Año IV

LEY: 11.723

AMPLIEN SUS PROPIAS FOTOS con la ampliadora que explica este número. **Además premios:** LARGAVISTAS PELOTAS, MUÑECAS Y UN EQUIPO ELECTRONICO

¡VIDA EN LA LUNA!

con Resorte y el Profe.

estudie fotografía y gane dinero

GRATIS 1

Cámara fotográfica. Material de laboratorio, etc.

INSTITUTO FOTOGRAFICO INTERAMERICANO

Hipólito Yrigoyen 1116 3º B
Buenos Aires

SU PORVENIR ESTA EN LA FOTOGRAFIA

Sea fotógrafo:
Profesional, Artístico,
Social, Deportivo, Técnico, etc.

La profesión de mayor proyección en el futuro.

Por correo en su casa *cualquiera sea su edad* para hombres y mujeres

PRACTICAS PERSONALES
OTORGAMOS DIPLOMA

ENVIE HOY MISMO ESTE CUPON

Nombre Apellido .....

Dirección .....

Localidad ..... **L**

RADEL S.A.

PURAPINTA

INFRAGANTI

ATROPELLADOR

TECNO-CIENCIA-FICCIÓN

RESORTE

EL AYUDANTE DEL PROFESOR

Por DOIL

¡VIDA EN LA LUNA!

KUAGGH!

Y AL LLEGAR A CERO LA CUENTA REGRESIVA...

HOLA, BASE, AQUÍ COHETE A LA LUNA, TODO EN ORDEN, HA SALIMOS DE LA ORBITA TERRESTRE

¡PROFE, CADA DÍA ME GUSTA MÁS SER AYUDANTE DE UN SABIO COMO USTED!

¡NO ME DIGAS SABIO! SOY SOLO UN CIENTÍFICO... Y ES MÁS LO QUE NO PODEMOS EXPLICARNOS QUE LO POCO QUE SE SABE CON LA POBRE CIENCIA DE NUESTRO PLANETA

PROFE, PERO NO NOS SEPARAMOS DE NUESTRO COHETE IMPULSOR ¿POR QUÉ?..

USAREMOS SUS TANQUES VACÍOS PARA DEPÓSITO DE LAS MUESTRAS LUNARES

¿QUIERE DECIR QUE UTILIZAREMOS ESA PARTE QUE SIEMPRE SE DESCARTA?

ASÍ ES, MUCHACHO. EN EL COHETÓDROMO HAN PREPARADO ESOS TANQUES PARA DEPÓSITOS

YA ESTAMOS EN ÓRBITA LUNAR... PREPARARSE PARA EL DESCENSO

NUESTRA SUPER-COMPUTADORA H.M.S DIRIGIRÁ EL ALUNIZAJE

¡TODO ESTÁ SALIENDO PERFECTO!

HOLA, BASE, YA ESTAMOS EN LA LUNA NOS DISPONEMOS A INICIAR LAS EXPLORACIONES, YA ESTAMOS SACANDO LA PRESIÓN A LA CÁMARA DE SALIDA

¡QUÉ LINDO ES ESTO, PROFE! MIRE QUE COLORES TIENEN LAS ROCAS EN AQUELLA COLINA

¿VAMOS A SACARNOS UNAS FOTOS ALLÁ, PROFE?

¡RESORTE! ESTA ES UNA VERDADERA MISIÓN CIENTÍFICA Y NO VENIMOS A PERDER EL TIEMPO EN ESO O CLAVANDO BANDERITAS...

SUBAMOS AL PATASMÓVIL E INICIEMOS LA EXPLORACIÓN

ESTE VEHÍCULO ES IDEAL PARA DESPLAZARSE POR ESTAS SUPERFICIES ESCARPADAS

¡Y AQUÍ NO HAY SEMÁFOROS! ¡ESTO SÍ QUE ES VIDA!

PRONTO LLEGAREMOS AL CRATER QUE DEBEMOS EXPLORAR

MIREN A SU IZQUIERDA... ESAS FORMACIONES ROCOSAS SON SUMAMENTE INTERESANTES

COSMÓDROMO

RECOGEREMOS ALGUNAS MUESTRAS DE ESOS MINERALES

MIENTRAS USTEDES SE ENTRETIENEN CON ESO YO IRÉ HASTA EL CRÁTER MISTERIOSO

¡TEN CUIDADO! RECUERDA QUE TODO AQUÍ ES INEXPLORADO

JÉ, JÉ, JÉ LA JUVENTUD NO SABE ESPERAR...

¡MMH! DETRÁS DE ESTA CUESTA ESTÁ EL CRÁTER... ¡QUÉ FÁCIL ES SUBIR AQUÍ EN LA LUNA!..

¡OH! ¿Y ESO QUÉ ES? PARECEN PLANTAS... PERO... ¿CÓMO PUEDE SER?!! AQUÍ EN LA LUNA NO HAY ATMÓSFERA

LAS OBSERVARÉ DE CERCA... ¡HE REALIZADO UN DESCUBRIMIENTO IMPORTANTÍSIMO!

¡CÓMO BRILLAN! PARECEN DE CRISTAL... CORTARÉ UNAS RAMITAS PARA REGALÁRSELAS A MAMI

¡AG! ¡ME APRISIONAN! ¡AUXILIO! HOLA, HOLA AQUÍ, RESORTE, HACIENDO UN LLAMADO DE URGENCIA.

...¡SÁLVENME! ¡AY! ¡ES SU AYUDANTE! ¡VAMOS, PROFESOR!

¿QUÉ HABRÁ ENCONTRADO EN ESE CRÁTER?

TAL VEZ CAYÓ EN UNA GRIETA

LLEVO EL MACHETE POR LAS DUDAS

Y YO EL CORTADOR DE RAYOS LASER

¿EN QUÉ SE HA ENREDADO?!! PARECEN PLANTAS

¡NO PUEDE SER!

TRATAREMOS DE LIBRARLO

¡CUIDADO!!.. ¡NO SE ACERQUEN! PUEDEN QUEDAR ATRAPADOS

CON LA LUZ DEL LASER LOS CORTARÉ FÁCILMENTE

¡QUÉ SUSTO, PROFE! ¡CREÍ QUE ESTA IBA A SER MI ÚLTIMA HISTORIETA!..

SON FORMACIONES DE CRISTALES PERO... PARECEN ORGANISMOS VIVOS

¿PUEDE SER ESO, PROFESOR? AQUÍ NO HAY ATMÓSFERA

SÍ... HAY ORGANISMOS QUE NO NECESITAN OXÍGENO NI HIDRÓGENO, SU COMPOSICIÓN BIOLÓGICA SE BASA EN EL SÍLICE...

LLEVAREMOS UNAS MUESTRAS DE ESTOS EXTRAÑOS ORGANISMOS A LA TIERRA

¿NO HABRÁ PELIGRO, PROFE?

NO LAS MIRES CON TANTA DESCONFIANZA, ESOS PEDAZOS NO PODRÁN HACERTE NADA

ESTE ES EL DESCUBRIMIENTO MÁS SORPRENDENTE QUE SE HA EFECTUADO AQUÍ EN LA LUNA

VOLVAMOS A LA NAVE... NUESTRA MISIÓN HA SIDO CUMPLIDA

YA RECOGIMOS MUESTRAS DE TODOS LOS MINERALES DE ESTA REGIÓN, PROFESOR

TRAEMOS ALGO MÁS IMPORTANTE QUE ESO

¿QUÉ SON?.. PARECEN PLANTAS DE CRISTAL...

HEMOS DADO CON UNA FORMA DE VIDA DESCONOCIDA... EN EL ESPACIO HAY QUE ESTAR PREPARADO PARA ESTAS SORPRESAS

COLOCAREMOS TODA LA CARGA EN LOS DEPÓSITOS DEL COHETE

ESTOY DESEANDO LLEGAR CON ESTA SORPRESA A LA TIERRA.

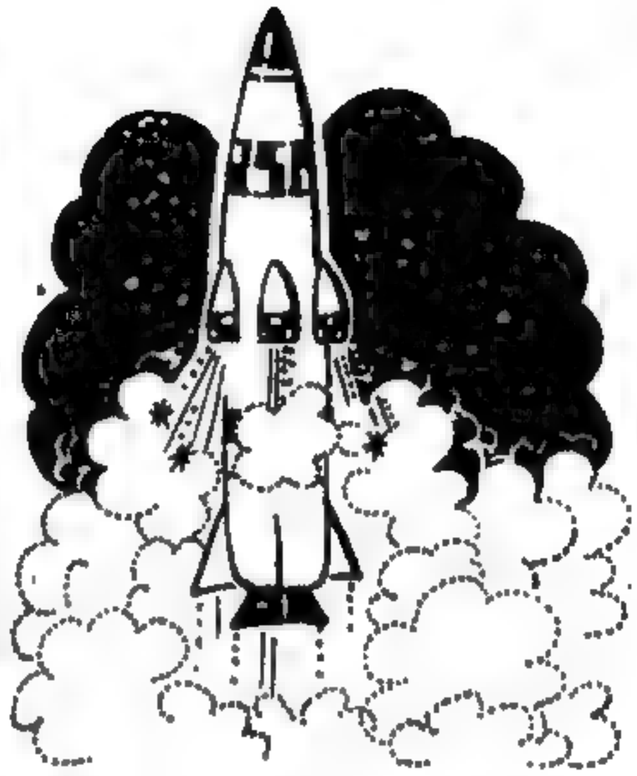

SOLO UNA ÓRBITA ALREDEDOR DE LA LUNA Y A CASITA

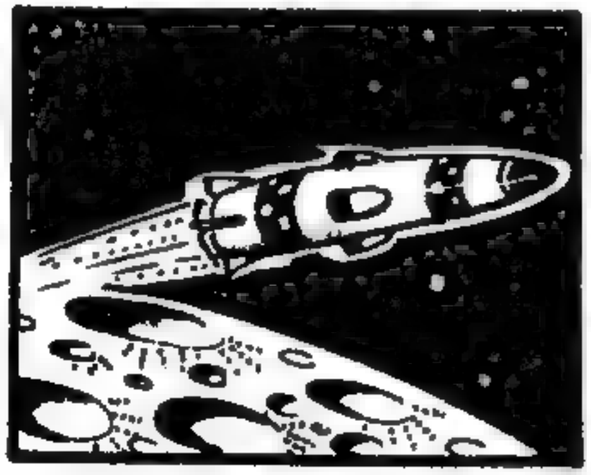

TODAVÍA ESTOY ASUSTADO CON LO QUE ME OCURRIÓ...

¡ESO YA PASÓ!.. NO SERRUCHES ASERRÍN, RESORTE

IRÉ A VER A ESOS BICHOS, PLANTAS O QUE SÉ YO CÓMO DESIGNARLOS

¿PUEDO ABRIR EL DEPÓSITO DE LAS MUESTRAS?

SÍ, YA TODA LA NAVE ESTÁ A PRESIÓN NORMAL... JE, JE, JE ¿QUIERES VER A TUS VERDUGOS?..

A PESAR DEL GUSTO QUE ME DIERON SON TAN VISTOSAS QUE QUIERO VERLAS DE NUEVO

¡OH! ¡SE HAN REPRODUCIDO! ¡PROFE, PROFE!..

¡LAS PLANTAS HAN CRECIDO! ¡YA OCUPAN TODO EL DEPÓSITO!..

¡CIERREN ESA PUERTA!

PLOMP!

NO PODEMOS VOLVER CON ESTA CARGA ¡CONTAMINARÍAMOS NUESTRO PLANETA!

TAL VEZ AL PONERLAS EN CONTACTO CON LOS GASES DE NUESTRA ATMÓSFERA LAS HA FAVORECIDO EN SUS CRECIMIENTOS

¿PROFE, ACASO NO ESTÁN EN LA PARTE DEL COHETE QUE SIEMPRE DESCARTAMOS? ¿POR QUÉ NO NOS SEPARAMOS DE ELLA?..

¡EXACTO! ¡ESO ES LO QUE HAREMOS!

ATENCIÓN, TODO LISTO PARA LA SEPARACIÓN CINCO... CUATRO... TRES...

COMPUTADORAS

AYUD

DOS... UNO... ¡IGNICIÓN! YA NOS SEPARAMOS

¡NOS HEMOS LIBRADO DE ESO!.. AUNQUE ME HUBIERA GUSTADO INVESTIGAR SU CONSTITUCIÓN

TAL VEZ HUBIERA SIDO EL FIN PARA NUESTRO PLANETA...

¡BAH! ¡NO CREA QUE SE PERDERÍA MUCHO! LA TIERRA ES APENAS UN CORPÚSCULO INSIGNIFICANTE EN NUESTRA GALAXIA...

¡QUÉ DISTINTO VEN LAS COSAS LOS HOMBRES DE CIENCIA!

AYUDAN

PROFE, LE PROPONGO VOLVER ALLÁ EN OTRA OPORTUNIDAD Y ESTUDIAR ESOS "BICHOS" EN SU SALSA...

¡LO FELICITO, PROFESOR! SU AYUDANTE TIENE PASTA DE CIENTÍFICO ¡NO SE ACHICA NUNCA!..

LÚPIN

EL PILOTO

"UN PASAJERO DESPRENDIDO"

Por
GUERRERO

AHORA NOS INSTALAREMOS EN EL MEJOR HOTEL Y ALMORZAREMOS COMO PRINCIPES, DISPONGA DE TODO LO QUE NECESITE QUE YO PAGO

¡ESTE ME CAYÓ DEL CIELO!...

HOTEL

RATO MAS TARDE SE HALLAN EN UN HOTEL ALMORZANDO DE LO MEJOR

¡A VER MOZO! ¡TRAÍGANOS EL POSTRE MAS FINO QUE TENGAN!

¡ASÍ DA GUSTO VIVIR!

AHORA NADA MEJOR QUE UN DESCANSITO REPARADOR

YO TENGO QUE HACER, ASÍ QUE AQUÍ LE DEJO UNOS PESOS POR SI LE HACEN FALTA, TARDARÉ UN RATO...

Y MAS TARDE

¡HOLA! ¿QUÉ TAL ESE NEGOCIO?..

¡MUY BUENO! ¡ME HA IDO MEJOR DE LO QUE ESPERABA!

SIRVASE, ESTO ES PARA USTED, SE LO HA GANADO...

¡OH! PERO NO HAY APURO... ¡BUENO, VENGA!

AHORA TENDRIAMOS QUE SALIR URGENTEMENTE PARA UNA PARTE... ¡SI, SI, VAMOS AL AERODROMO!

¿YA?.. ¿OTRA VEZ?..

¡EXTRAA... DIARIOO!... ¡CON EL ASALTO DE HOY AL BANCO!
¡PSSS!...¡EH, TAXI!...

A TODA VELOCIDAD EL TAXI LOS CONDUCE HASTA EL AERODROMO
TENEMOS QUE LLEGAR ANTES DEL ANOCHECER A ESA CIUDAD

ENSEGUIDA LEVANTAN VUELO...
DEBO HACER OTRO GRAN NEGOCIO ¡LE DARE UNA BUENA PARTE!

¡AH, QUE BIEN! AHÍ ESTÁ EL AERODROMO...
¡MÁS RÁPIDO, IMPOSIBLE!

AL LLEGAR, VUELVEN A INSTALARSE EN UN HOTEL, Y EL "VIAJERO" SALE NUEVAMENTE A LA CALLE...
¿QUÉ CLASE DE NEGOCIOS HARÁ QUE GANA TANTO?

Y AL RATO ESTÁ DE VUELTA...
¡OH! ¿CÓMO LE FUÉ?..
HOY FUÉ UN DIA FRUCTÍFERO HE REALIZADO DOS IMPORTANTES OPERACIONES GRACIAS A USTED

AQUÍ TIENE LO PROMETIDO, SU PARTE, LUEGO IREMOS A CENAR Y...

¡ÚLTIMO MOMENTO! ¡HA SIDO ROBADA LA MANSIÓN DEL MAGNATE PLATZILLI! ¡EL LADRÓN SE ALZÓ CON DIEZ MILLONES DE PESOS!

¡NO!... PENSÁNDOLO MEJOR, PODRÍAMOS SALIR PARA OTRO PUEBLO. CENAREMOS Y DORMIREMOS ALLÁ, ASÍ MAÑANA PUEDO SEGUIR TRABAJANDO

¿EH?..

CLICK

SI... TAMBIEN TENGO QUE HACER UNAS COMPRAS... ¿VAMOS?...

¡Y BUENO... VAMOS!...

¡OTRA VEZ LOS TENEMOS VOLANDO...

¡HUM! ESTE PAGA BIEN... PERO YA ME ESTÁ CANSANDO TANTO IR DE UN LADO PARA OTRO! ¡QUÉ TIPO RARO!

¡HEMOS LLEGADO!

¡POR FIN VOY A DESCANSAR DE TANTOS VIAJES!

HOTEL

¡PUFFF!... ¡ESTOY MOLIDO!

¡HUUM... ME DARÉ UN BAÑITO!

¡AJA'JA'!... ¡LO VOY A VIGILAR, NO SE HA SACADO ESE ¡IMPERMEABLE DESDE QUE LO CONOCÍ!

¡TENGO QUE COMPRARME UN TRAJE Y QUEMAR ESTA ROPA!...

¿AJAA?!... ¡LO PESQUÉ! ¡CON RAZÓN EN CADA PUEBLO QUE PISAMOS HABÍA UN ASALTO! ¿ESOS ERAN SUS NEGOCIOS? ¡YA ME PARECÍA RARO TANTO DINERO! ¡JÉ! ¿Y ESE UNIFORME DE PRESIDIARIO?...

¿EEEEH?.

¡TRANQUILO PEQUEÑO! ¡Y QUIETITO!... ¡TODAVÍA QUE UNO LO TRATA BIEN!... ¡EN FIN, YA QUE ME HAS DESCUBIERTO...

¡GLUB!

...HARÁS LO QUE YO TE DIGA! ¡TENDRÁS QUE SEGUIRME EL JUEGO!

¡JAMÁS! ¡YO SOY UNA PERSONA HONRADA! ¡TOMA ESTE SUCIO DINERO, YO ME VOY!

¿QUÉ?¿ PARA DENUNCIARME? ¡AHORA ESTÁS COMPLICADO CONMIGO Y ME OBEDECERÁS!

¡PLAF!

¡AY!

MIENTRAS TANTO, A VARIOS KILÓMETROS DE ALLÍ...

¡QUE RARO, LÚPIN SALIÓ ESTA MAÑANA Y AÚN NO HA VUELTO! ¡OH!... DEBE SER EL!

RING RING

¿CÓMO?¿QUÉE?¿LA POLICÍA?.. ¿UN FUGADO DE LA CÁRCEL? ¿ESCAPÓ?..¿Y POSIBLEMENTE HAYA SALIDO DE AQUÍ EN AVIÓN?

¡SI!... ¡ESTA MAÑANA VINO ALGUIEN QUE QUERÍA SALIR URGENTE! ¿CÓMO? ¡SI,SI! ¡NO HAY DUDA! ¡ES EL! ¡POBRE LÚPIN! ¡QUÉ LIO!

¡POR LAS SEÑAS ES EL! ¡SALIÓ ESTA MAÑANA DEL AERO CLUB EN UN BIPLANO, EL PILOTO ES LÚPIN!

COMUNIQUE A TODOS LOS PATRULLEROS, DESTACAMENTOS, AERODROMOS ETC. ETC. ETC.

BUSCADOS

POCO DESPUES

¡LLAMANDO A TODOS LOS COCHES!... ¡VIGILEN LOS AEROPUERTOS! ¡AVIÓN BIPLANO, ANTIGUO, COLOR AMARILLO... ¡EN EL FUGÓ EL TEMIBLE PISTOLERO "FOGONAZO"!!

¿OYERON ESO?.. ¡EN EL AERODROMO LOCAL VI ATERRIZAR UNO PARECIDO ESTA TARDE!

¡VAMOS ENTONCES!

OOOOOUUUUU...

EN TANTO...

¡RÁPIDO, SUBE, TENEMOS QUE CRUZAR LA FRONTERA!

¡PARA QUÉ HABRÉ HECHO LÍO! PUDE HABERME ESCAPADO LO MÁS TRANQUILO

¡MALDICIÓN! ¡SE NOS ESCAPÓ POR UN PELITO!

¡NO INTENTES NINGUNA MALA MANIOBRA PORQUE NOS MATAMOS LOS DOS! ¡JE, JE, JE!

¡USTED, RÁPIDO, TRATE DE CONSEGUIR UN BUEN PILOTO Y UN AVIÓN! ¡HAY QUE DARLES CAZA!

¡SÍ, ENSEGUIDA!

SEGUNDOS MÁS TARDE

¡LISTO, SUBAN!

¡VAMOS, MUCHACHOS! ¡ARRIBA!

¡BRAVO! ¡CON ESTE LO ALCANZAREMOS EN UN SANTIAMEN. ES UNA MAQUINITA MUY VELOZ Y NO TENDREMOS DIFICULTADES

¡ALLÁ ESTÁ!

¡¡¡POR MIL PISTOLAS!!! ¡NOS PERSIGUEN ¡TRATA DE ELUDIRLOS!

¡AH, QUÉ SUERTE!..

EL AVIÓN QUE CONDUCE A LOS POLICIAS TRATA DE COLOCARSE A LA PAR DE LÚPIN

¡YA ESTÁN A MI LADO! ¿Y ESTE LOCO QUE PENSARÁ HACER?

¡MALDICIÓN! ¡SON POLICIAS!... ¡AHORA VERÁN!

¡NO ME AGARRARÁN ASÍ NOMÁS! ¡LOS ECHARÉ ABAJO! ¡TOMEN! ¡TRAGUENSE ESTE HUESO, PERROS!

¡AY AY, ESTOY ENTRE DOS FUEGOS!

BANG!

¡EH! ¡TIRA SIN ASCO! ¡HAY QUE CONTESTARLE!

¡PLIM!

¡UYYY!... ¡CASI ME LA DA!

¡EPA! ¡TENGO QUE AFINAR MEJOR LA PUNTERIA!

ZIMMM

¡ESTO ME ESTÁ GUSTANDO!...

¡A MI NO!...

¡BANG!

¡CUIDADO, NO VAYAS A PEGARLE AL PILOTO!

DEBO TOMAR UNA RESOLUCIÓN, SI HAGO UN TONEL, A ESTE LO DESPIDO DEL AVIÓN Y POR LO MENOS EVITO QUE NOS DEJEN COMO A UN COLADOR

¡AHORA!

¡EH! ¿QUÉ HACES?

¡OH, EL PILOTO HACE UNA MANIOBRA! ¡NO TIRES AHORA!

BRRMMM

¡ENDEREZA! ¡NO INTENTES NADA O TE VUELO LA CABEZA!

¡OH!... ¡GLUB!

ANTE LA AMENAZA DE "FOGONAZO", LÚPIN NO TUVO MAS REMEDIO QUE DESISTIR DE SU TENTATIVA

¡ASÍ ME GUSTA, SIGUE DERECHO! ¡YO VOY A TERMINAR CON ESTOS SABUESOS!

¡PUFF!

¡AHÍ VÁ ESTE REGALITO! ¡JÁ JÁ JÁ!

¡BANG!

¡MALDITO! ¡ÉSTA VEZ NO FALLARÉ!

¡BANG!

¡OH L...

¡AYYY!... ¡M!... PI...ERNA!...

¡IMMM...

¡BRAVO, LA HERIDA LE HIZO PERDER EL CONOCIMIENTO!

NIVELARÉ EL AVIÓN UN RATITO...

¡ÉSTA ES LA MIA! ¡ME ASEGURARÉ!

LOS DOS APARATOS EMPRENDEN EL REGRESO

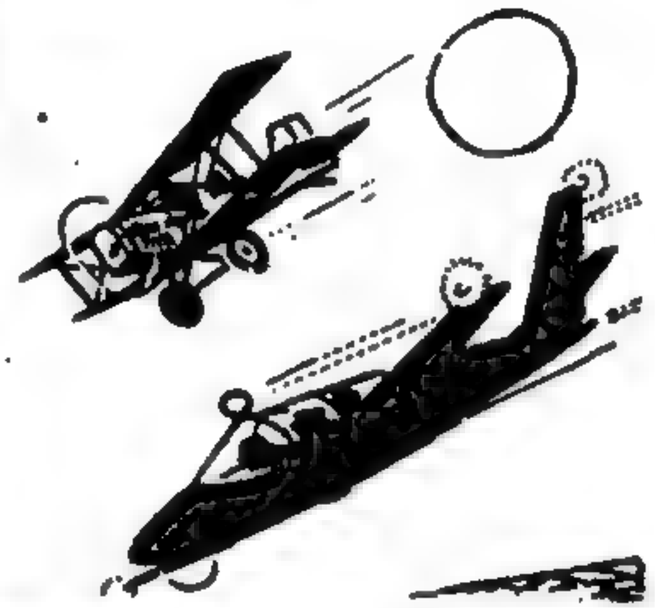

LUEGO DESCIENDE Y VUELA A BAJA ALTURA SOBRE LAS CASAS...

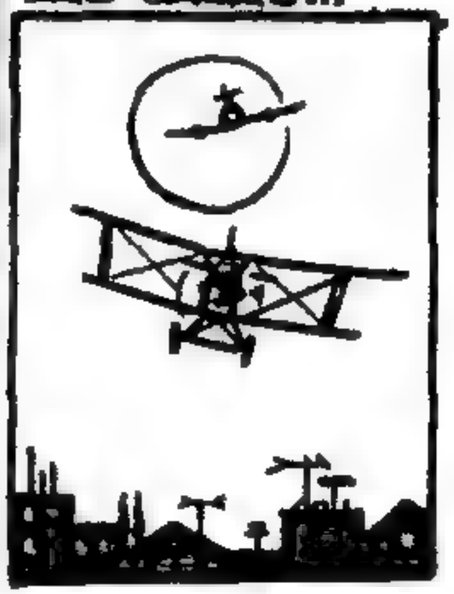

...Y POR ÚLTIMO ATERRIZA EN UNA ANCHA CALLE, ANTE EL ASOMBRO DE ALGUNOS TRANSEÚNTES...

POR SUERTE A ÉSTA HORA LA CALLE ESTÁ DESPEJADA

¡OH, MIREN QUE HIZO! ¡ATERRIZÓ FRENTE A LA COMISARÍA! ¡JA'JA'! ¡VOLVAMOS!...

POCO DESPUÉS

AHÍ LO TIENEN JUNTO CON EL DINERO ROBADO ¡Y OTRA VEZ NO LO DEJEN ESCAPAR!

¡BRAVO! ¡YAHÍ LLEGAN LOS AGENTES QUE LO SIGUIERON, CON EL PILOTO!

BIEN, AMIGO LÚPIN, AQUÍ TIENE SU PARTE DE RECOMPENSA POR HABERLO TRAÍDO, PERO LE DESCONTÉ TRES MIL PESOS DE MULTA POR MAL ESTACIONAMIENTO, ¡JE JE!

¡JA-JA!...

¡OH!...

FIN

TUERKITO Y GASOLINA

GUIÓN: TITO SOL DIBUJOS: P. SEGUÍ

"RALLY PELIGROSO"

¡QUÉ HERMOSO PAISAJE! ¡Y QUÉ AIRE! HARÉ UNAS RESPIRACIONES. ¡SSSSH!

¡DEJATE DE TONTERÍAS Y CAMBIEMOS EL NEUMÁTICO! ¡ESTAMOS EN CARRERA!

MIRÁ, FUGAZZA, ESE AUTO NOS VENDRÁ AL PELO PARA ALEJARNOS DE AQUÍ.

EN CUANTO CAMBIEN LA GOMA LE LO SACAMOS... CON ESO NUESTRA FUGA SERÁ PERFECTA

¡RÁPIDO! ¡PÁSENNOS ESOS CASCOS Y LA BLUSA! ¡ATALOS, FUGAZZA!

¡OH! ¡OH!

¡NOS CAYERON DEL CIELO! EN LA CÁRCEL YA NOS DEBEN ESTAR EXTRAÑANDO... DE, DE, DE

¿QUÉ HAREMOS, DON CARBURANTO?

POR AQUÍ NO PASA UN ALMA Y PARA PEOR NOS OCULTARON ENTRE ESTOS PASTOS.

¡QUÉ MANERA EXTRAORDINARIA DE FUGARNOS! ¡CORREMOS CARRERAS Y TODO!

¡DA, DA, DÁ, ¿CÓMO IREMOS COLOCADOS? TAL VEZ GANEMOS UN PREMIO... ¡DÁ, DÁ, DÁ...

¿VAN EN BUSCA DEL ATÚN?

AHORA TOMAREMOS EL CAMINO DE CORNISA.

¡BAH! PARA MÍ ES UN JUEGO DE NIÑOS... SOY DE AQUÍ DE LA ZONA...

ESTOS PUEBLERINOS SON FUDAZOS PARA ESTO... AHORA VAS A VER A CUANTOS ME PASO... ALLÁ VA UNO...

¡JA! ¡JA! ¡JA! ¡QUÉ SUSTO SE LLEVÓ! ¡LO PASASTE POR EL BORROCITO! GO, GO, GO.

¿NO TE DIJE? SON ASUSTADIZOS Y TIMORATOS LOS TIPOS DE CIUDAD... ALLÁ VA OTRO.

MIENTRAS TANTO...

BUSCAREMOS UN LUGAR PARA ACAMPAR... USTEDES VAYAN POR AQUEL LADO.

¡SIEMPRE LISTOS!

POR AQUÍ, AL LADO DEL CAMINO LOS PASTOS SON MUY ALTOS.

CAMINEMOS UN POCO MÁS.

MIRÁ, DON CARBU, ESOS CHICOS SERÁN NUESTRA SALVACIÓN. ¡EH, MUCHACHOS!

¿QUIÉN LOS MANDÓ? ¿QUIÉNES SON USTEDES?

NO HAGAS TANTAS PREGUNTAS Y DESATANOS.

¿A DÓNDE HAY UN PUESTO POLICIAL POR AQUÍ?

A SÓLO DOS KILÓMETROS HAY UNO.

¡VAMOS, DON CARBU, NO SE QUEDE! ¡CORRA!

YA NO DOY MÁS, ANDÁ Y AVISÁ QUE YO TE ALCANZARÉ DESPUÉS.

¡UF! ¡QUÉ LEJOS ME PARECIÓ! ESOS CHICOS DEBEN CONFUNDIR LEGUAS CON KILÓMETROS

¡OFICIAL! ¡OFICIAL! ¡ME ROBARON EL COCHE!

¿QUÉ LE SUCEDE, MI HIJO?

...VENÍAMOS CORRIENDO POR LA RUTA CUANDO SE NOS PIN..

¿QUÉ?¡CORRIENDO!¡SIEMPRE CORRIENDO!

¡VOS DEBÉS SER UNO DE ESOS NENES A LOS QUE EL INCONCIENTE DEL PADRE LES PRESTA EL AUTO PARA QUE VAYAN APLASTANDO GENTE Y ANIMALES!

ES CLARO..DESPUÉS TODO LO ARREGLAN CON PLATA...¡PERO AQUÍ, EN ESTE PUEBLO ESO NO CUENTA!

¡SI CORRÍAS IRÁS A LA CÁRCEL..Y NO HAY PAPITO QUE TE SALVE!¡AJÁ! ¡CUÁNTO MÁS IDIOTA ES UN HOMBRE, MÁS LE GUSTAN LOS AUTOS!

PERO... DÉJEME EXPLICAR..

YO SOY CORREDOR Y...

¡AH, SOS DE LOS QUE USAN LOS CAMINOS DE LA PATRIA PARA MANCHARLOS DE SANGRE!

..Y COMO ESOS CLUBES QUE ORGANIZAN LAS CARRERAS ESTÁN APAÑADOS CREEN QUE TIENEN DERECHO A MASACRAR A LA GENTE PACÍFICA E INOCENTE.

Y EN EL PUEBLO...

¡ALLÁ VIENE EL NÚMERO TRES! VAN CASI PRIMERO. ¡ES CLARO! TUERKITO CON LAS GANAS DE VERME METIÓ PATA EN ESTA ETAPA.

¡LOS FELICITO! SE COLOCARON MUY BIEN... EN CUANTO CARGUEN COMBUSTIBLE SIGAN.

¿¡CÓMO!? ¿DÓNDE ESTÁ MI NOVIO Y DON CARBU? ¿QUIENES SON USTEDES?

PERO EL AUTO ES EL DE ELLOS... LO CONOZCO BIEN DESDE CUANDO LO PREPARABAN.

¿ASÍ QUE LOS PRESOS FUGADOS DE LA CÁRCEL VAN EN TU COCHE? ¿POR QUÉ NO ME LO DIJISTE ANTES?

¡Y SI USTED NO ME DEJABA!

HOLA, ¿CON EL PUEBLITO? HABLAN DEL PUESTO CAMINERO, DETENGAN AL COCHE NÚMERO TRES...

¿¡CÓMO!? ¿QUÉ YA PARTIERON?

¿OYÓ, DON CARBU?

¡NO PUEDE SER!... ¿A CUANTO FUERON POR EL CAMINO DE CORNISA?

HAY UNA CHICA EN EL PUEBLO QUE QUIERE HABLAR CON USTED.

DEBE SER GASO. ¡DEME! ¡DEME!

¡AJ! ¡ESA MELOSA!

¿CÓMO ESTÁS, TUERKITO? ¡NO SABÉS QUE SUSTO ME LLEVÉ!... VINE EN LA AVIONETA DE MI TÍO...

¡TERMINALA, TUERKITO! ¡NO SON MOMENTOS DE MIMOS! ¡ESA CHICA SIEMPRE MOLESTANDO!

HOLA, ¿CÓMO DIJISTE? SÍ... ESPERÁ...

NO SÉ CÓMO VAMOS A HACER PARA SEGUIR EN CARRERA.

YO SÍ, DON CARBU. ELLA VINO EN UNA AVIONETA... LE DIGO QUE NOS VENGA A BUSCAR?

YA VIENEN PARA ACÁ... ¿VIO? MI NOVIA SIEMPRE NOS AYUDA.

QUE NOS VENGA A BUSCAR ES UNA COSA, PERO SEGUIR EN CARRERA ES OTRA...

VAMOS, DON CARBU... YA ESTÁN AQUÍ.

¡GASO! ¿CÓMO ESTÁS, NENA?

¡TUERKITO! ¡TUERQUITA MÍO!

¡VAMOS! DÉNSE DE SALUDOS...

CORTAREMOS POR EL SUR Y SOBREVOLAREMOS LA RUTA.

YA SE VEN LOS COCHES. ¿ESTABAN COLOCADOS ENTRE LOS PRIMEROS, ¿NO?

¡ALLÁ VAN!

SIGUE PAG. 34

LA PAGINA DE RESORTE

AMPLIADORA DE FOTOS

HOLA, amigos... Aquí están las instrucciones y planos de la ampliadorcita que tanto me pidieron. Con ella podrá hacer sus propios trabajos de fotografía.

Comencemos por conseguir un lente de alguna cámara fotográfica en desuso o algún otro que podamos adaptar para este fin. Debe tener una distancia focal de más o menos entre 7 y 12 centímetros. (En las casas de artículos para fotógrafos venden unos especiales para ampliadoras, pero el precio no está al alcance de muchos de ustedes).

Para la parte superior de la ampliadora utilizaremos un tarro de hojalata, al que le haremos un buen respiradero (1) que no deje pasar la luz; la tapa (2) la clavaremos en las dos maderas que servirán de retén al portanegativos. Previamente a las dos maderas le habremos hecho perforaciones de 7 x 7 cms. En la fig. 3, vemos como se hace el portanegativos con una chapa a la que se le habrá efectuado una perforación central de 6 x 6 cms., y este será el tamaño mayor de negativos a ampliar. Como vemos en la misma figura, el marquito lleva dos chanfles de 30 cm. cada uno, y la chapa sobresale bajo los mismos para sostener los rollos de 35 mm.

El fuelle lo haremos de cartulina negra, de unos 8 centímetros de lado. Este va montado en la parte superior en el retén del portanegativos, y en la parte inferior (5) en una maderita con el lente y que corre mediante una abrazadera con tornillo mariposa. Para efectuar el enfoque, en el mismo bracito de madera va el portafiltro (6) que sirve para enfocar la ampliación sobre el papel sensible.

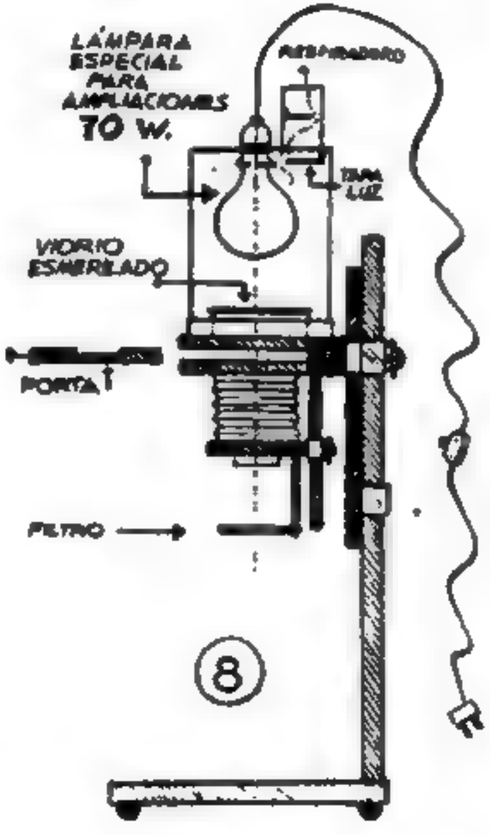

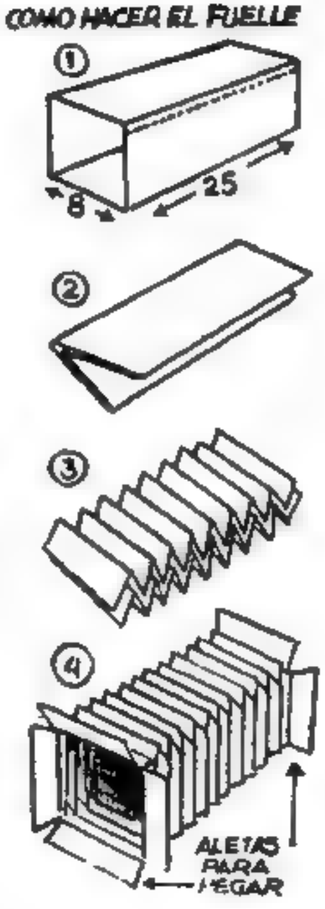

La figura 7 nos presenta además las dos escuadritas de chapa gruesa para marginar las fotos. En la figura 8 presentamos una vista de costado, con todos los componentes. Chicos, los dibujos están bien claros, y si algunas partes no tienen las medidas es porque se las dejo a criterio de ustedes, según los materiales que vayan consiguiendo. Nunca me gustó decirles "Tomen una madera de tanto por tanto" ¡No! ¡No! Yo les doy una idea y las partes más difíciles bien detalladas. Lo demás lo adaptan ustedes.

También pueden ahorrarse de fabricar el fuelle si en ese lugar pueden colocar la propia cámara fotográfica, se entiende, sin dañarla y que se pueda sacar fácilmente. Con ello también se ahorrarían el lente (la cámara debe quedar con el lente en POSE).

En la figura 9 vemos como se hace un vidrio que nos servirá para probar la nitidez de la ampliadora. El mismo lo colocaremos en el portanegativos y enfocaremos sobre una cartulina blanca, más o menos lo proyectaremos a 25 x 25. Todos los cuadritos deben verse nítidamente hasta los bordes, caso contrario procederemos a diafragmar el lente con un anillo de cartulina.

Antes de terminar, les diré que en el próximo número de LUPIN enseñaré a revelar rollos y ampliaciones. ¡NO SE LO PIERDAN!

CHAPAS SUELTAS PARA APRETAR LOS NEGATIVOS (QUE ENTRE AJUSTADA)

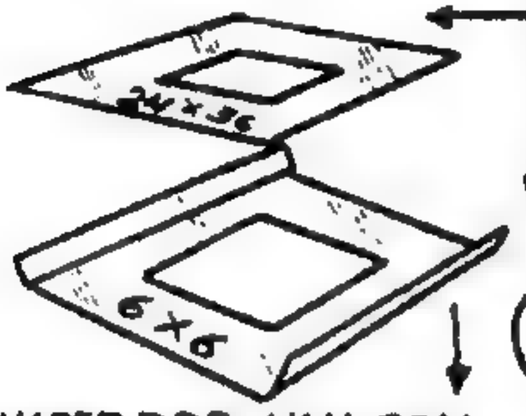

3

HACER DOS, UNA CON PERFORACIÓN DE 6 x 6 CM Y OTRA CON PERFORACIÓN DE 24 x 36 MM PARA NEGATIVOS DE 35 MM.

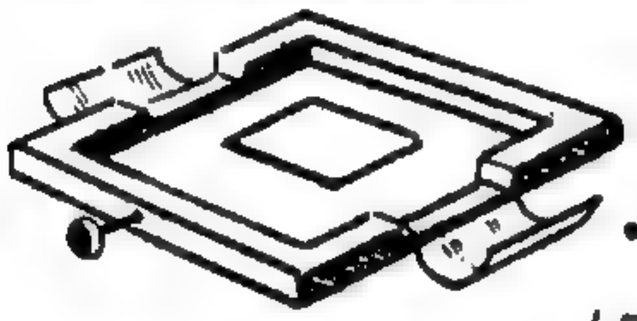

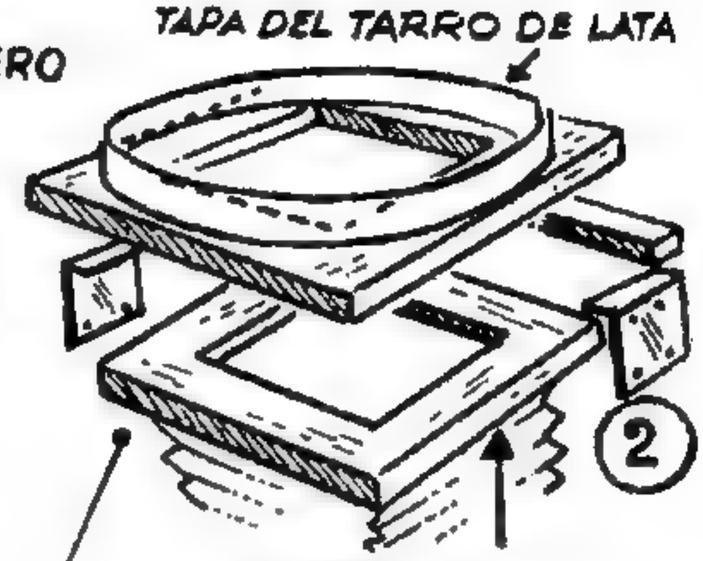

RETENES PARA EL VIDRIO ESMERILADO

MARCO DE 10 x 10 cm CON VIDRIO ESMERILADO

TAPA DE LA LATA

FUELLE

70 cm

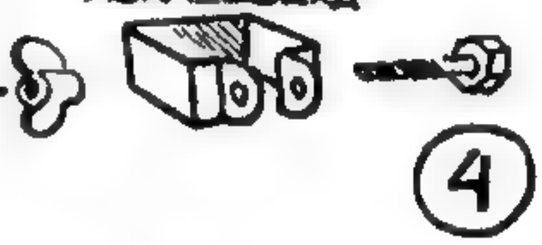

ABRAZADERA FIJA, Y QUE NO AJUSTE MUCHO

LENTE

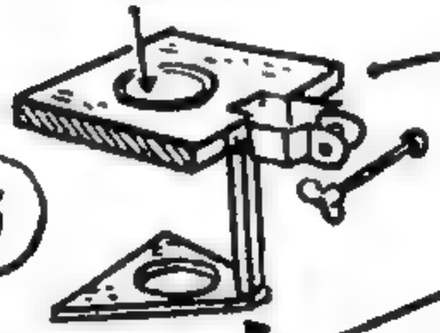

LENTE

FILTRO

5

6

CLAVO QUE SOSTIENE FLOJA A LA MADERITA CON EL FILTRO

CELULOIDE O PAPEL CELOFÁN ROJO

TABLA DE 30 x 40 cm.

PATITAS DE GOMA

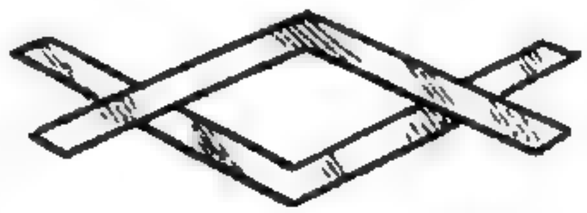

7

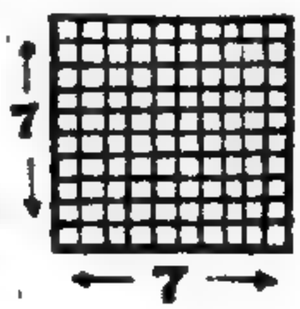

VIDRIO RAYADO CON TINTA CHINA PARA PROBAR LA NITIDEZ DEL LENTE

9

¡OH! ¡SALIÓ DE LA RUTA! DESVÍAN HACIA EL ESTE

¡VAN HACIA EL PUEBLO DE TERO LERDO!

¿QUÉ HAREMOS?

VAMOS NOSOTROS TAMBIÉN HACIA ALLÁ ¡ACELERE! ¡ACELERE!

APENAS LLEGUEMOS A ESE PUEBLO LAR-GAMOS EL COCHE Y TOMAMOS EL TREN.

¡LÁSTIMA QUE TUVI-MOS QUE ABAND0-NAR LA CARRERA... ¡BAMOS BIEN COLO-CADOS!

YA ESTAMOS LLE-GANDO... ¡OIA! MIRÁ CUANTA GENTE.

PARECE QUE ESPERAN ALGO. ¡OH! HAY UNO CON UNA BANDE-RA A CUADROS... PERO... ¡POR AQUÍ NO ES LA CARRERA!

TERO LERDO

¡PRIMEROS! ¡GANAMOS LA ETAPA!

ALMA

¿CÓMO? ESTE ¡GLUP! ¿POR AQUÍ ERA LA CARRERA?

ES CLARO. VENGAN A FIRMAR EL LIBRO DE LLEGADA.

DISIMULEMOS... EN CUANTO NOS DEJEN SOLOS NOS HACEMOS HUMO.

PASEN.. PASEN.. HASTA HAY UN PREMIO PARA USTEDES.

ALMACEN

¡ARRIBA LAS MANOS! ¡CAYERON COMO DOS PAJARITOS!

¡JÉ, JÉ, JÉ! ¡FUE BUENA LA IDEA DE ADELANTARNOS Y TRAMAR UNA LLEGADA!

ADIÓS, GASO, DEBEMOS SEGUIR LA CARRERA.

VAMOS, TUERKITO, ¡TENEMOS QUE IR HASTA LA RUTA!

ALMACEN

¡NO SE QUEJE, DON CARBU! DESPUÉS DE TODO ESA GENTE NOS PUSO EL COCHE EN LA PUNTA EN EL CAMINO DE CORNISA...

FIN.

AL FEÑIQUE

El Rey del Hampa

EN LA DÉCADA DEL 20

"TRABAJADORES A LA FUERZA"

POR GUERRERO

¡AHORA SE SUMÓ UN VIGILANTE A TINO CANZONETTI!

¡MALDITO TANO! ¡EN QUE LIO NOS METIÓ!

¡RÁPIDO, METÁMOSNOS AQUÍ, A VER SI LOGRAMOS DESPISTARLOS!

¡APUREMOSNOS ANTES QUE DOBLEN LA ESQUINA!

¡AAAAA AAAAA!...

¡UFFF!... ¡AAAA!... AAAA!...

¡AHÍ PASARON!

¡LOS PERDIMOS DE VISTA!

¡SE HANNO HECHO HUMO! ¡@*#%N!...

¿PERO QUÉ LE PASÓ DON TINO?

HAN VENUTO A LA MIA CANTINA PARA OFRECERME PROTEZZIONE A CAMBIO DE DINERO, E SI ÍO NON ACETABA ME ÍVANO ATIRARE UNA BOMBA...

...ENTONCE, SE ME HA SUBITO LA SANGRE A LA MIA TESTA Y LOS SAQUÉ CARPIENDO!

¡JA! ¡SON GANGSTERS! ¡BUENO, VOLVAMOS Y HAGA LA DENUNCIA!

¡SE FUERON! ¡HAY QUE SALIR DE AQUÍ, PERO CON CUIDADO...

¡ESPERE, JEFE!...

MIRE, ESTE CUARTO ES DONDE GUARDAN SUS ROPAS DE TRABAJO LOS OBREROS DE LA FÁBRICA...

¿QUE LE PARECE LO QUE ESTOY PENSANDO?.

NO ME LO DIGAS, BUENA IDEA, TARAS...

UN POCO GRANDES PERO DISIMULA, PONGAMOS NUESTRA ROPA EN ESTE BOLSÓN

A MI ME VA ALGO APRETADO ¡JÉ! ¡ASÍ PARECEMOS TRABAJADORES

¡VEAMOS!... EL CALUEJÓN ESTÁ DESIERTO, SALGAMOS

¡A CASA, JEFE! NADIE SE DARÁ CUENTA QUE SOMOS NOSOTROS

¡UUF! ¡POR FIN LLEGAMOS! TEMÍA QUE NOS VIERA ALGÚN CONOCIDO CON ESTA ROPA DE OBRERO...

¡EL TRABAJO NO ES NINGUNA DESHONRA JEFE!... ¡USTED ESTÁ MAL ACOSTUMBRADO!

¡AL FIN EN CASITA! ¡QUÉ DÍA AGOBIADOR!

¡HOLA BABY!

¡HOLA! ¡OH!... ¿QUÉ HACEN CON ESA ROPA?

¡SE LAS SACA... ¡CLUB!

¡ESTEE!... ¡SÉ! ¡BUENO, ESTAMOS HACIENDO UN TRABAJO EXTRA EN UNA FÁBRICA! ¡CON ÉSTA CRISIS HAY QUE HACER DE TODO! ¡SÉ!...

¡ME PARECE MUY BIEN, YO ESTOY ESTUDIANDO FUERTE, TAMBIÉN QUIERO PROGRESAR Y TENER UNA PROFESION, UN PORVENIR...

HACES BIEN, BABY, NO COMO NOSOTROS ¡MIRA A LO QUE HEMOS LLEGADO TRABAJAR!

AL DIA SIGUIENTE

¡VAMOS! ¡ARRIBA, MUCHACHOS! ¡TIENEN QUE IR A LA FÁBRICA! ¡SE HACE TARDE, YO LOS LLEVARÉ EN EL AUTO!...

¿EH? ¿QUIÉN?... ¡AH! ¡SÍ!...

TOC TOC

¡BUENO, YA LLEGAMOS! SABEN, LUEGO LOS VENGO A BUSCAR

GRACIAS, BABY!... ¡QUÉ LÍO! OTRA VEZ EN EL MISMO LUGAR, NOS VAN A PESCAR ¡PERO QUIEN LE DICE A BABY LA VERDAD!

TAN TAN TAN

¡AHORA QUE BABY SE ALEJA, VÁMONOS CUANTO ANTES DE AQUÍ!...

¡SÍ, JEFE!

¿EH?

¡EH! ¿ADONDE VAN USTEDES? ¡VAMOS! ¡A TRABAJAR! ¿NO OYERON LA CAMPANA PARA ENTRAR?

CAPATAZ

¡AHÍ TIENEN UNA BUENA PILA DE CAJONES CON LA MERCADERIA, EMPIECEN A CARGAR LOS CAMIONES! ¡ANTES DEL MEDIODIA TIENE QUE ESTAR TERMINADO!

PERO...

¡NOS TOMÓ POR OBREROS, JEFE!

¡MALDITA SEA TU Y TU IDEA DE PONERNOS ESTA ROPA!

¡Y... AHORA HABRÁ QUE DISIMULAR HASTA QUE SALGAMOS!..

HORAS DESPUÉS

¡UFFF!... ¡CREO... QUE YA... NO HAY... MAS!... ¡AJJJ!...

¡SE ACABÓ EL TRABAJO! ¡A COMER, MUCHACHOS!

¡AL FIN!

¡BUENA IDEA! ¡TENGO HAMBRE!

VENGAN CON NOSOTROS...

CLAN CLAN CLAN

¡USTEDES SON NUEVOS AQUÍ ¿NO?! ¡IREMOS A UN LUGAR QUE SE COME COMO REYES!

ESTE... NO... NOSOTROS VAMOS A CASA Y...

¡VENGAN!! YO INVITO!

¡TENEMOS QUE SEGUIRLES LA CORRIENTE, JEFE... ADEMÁS TENGO UN HAMBRE QUE ME COMERIA UN ELEFANTE!...

¡GRR!... ¡NO HAY MAS REMEDIO!

¡ADELANTE, ÉSTA CANTINA ES DE UN PAISANO MIO Y NOS ATENDERÁ A CUERPO DE REY!
¡OIA!
¡GLUB!
ES DONDE ESTUVIMOS AYER, JEFE!
¡MALDICION! ¡Y NO NOS PODEMOS ECHAR ATRAS!
¡HOLA TINO, SIRVENOS ALGO ESPECIAL QUE TENEMOS INVITADOS!
¡SALUTE! ¡CUME NO!
¡¡¿ÉEEH?!! ¿CUESTO SONNO LO INVITATO?.. ¡AH, MADONNA!...
¡UYYY!...
¡SE AVIVÓ!...
¿SE CONOCEN?
¡ACHIDENTI!...¡¡ÍO LES VOY A DARE ALGO ESPECIAL!! ¡TÓMANO! ¡@*@**!!!
¡Y LO ATENDIÓ A CUERPO DE REY, JEFE! ¡DE REY DEL HAMPA, JÉ JÉ!
¡EH! ¿ADONDE VAN TAN APURADOS? ¡YO LOS LLEVO!
¡NO HABLES AHORA! ¡@***!!!
BANG
BANG
BANG
Grapelo
fin

BIGHO Y GORRI

por TITO SOL

SOLO HOY en "BUBÍ AL ATAQUE"

¿QUÉ LE OCURRIÓ? ¿SE HIZO DAÑO?..

ESTE...GULP!.. ¡NO! YO SIEMPRE ATERRIZO ASÍ...

W2

LE AYUDAREMOS A SACARLO DEL AGUA

¡NO SE MOLESTEN! YO PUEDO HACERLO SOLO

APENAS SI LO LOGRAMOS ENTRE LOS CUATRO Y USTED QUERÍA SACARLO SOLO

¡LISTO... YA ESTÁ EN TIERRA

GRACIAS, CHICOS... YA PUEDEN IRSE...

ACEPTEN ESTOS PESOS POR LO QUE HICIERON Y VÁYANSE...

NO SE MOLESTE... NOSOTROS NO LO HICIMOS POR ESO... SOLO QUISIMOS AYUDARLO

¡QUÉ APURO TENÍA PARA QUE LO DEJÁRAMOS SOLO!

¿POR QUÉ SERÁ? ¿QUÉ TRATA DE OCULTAR?..

VOLVEREMOS A ESPIARLO, SU CONDUCTA ME RESULTA SOSPECHOSA

DESDE AQUÍ ENTRE ESTOS JUNCOS NO NOS PODRÁ VER

¡VAMOS, BICHO, HACE COMO MEDIA HORA QUE ESTAMOS AQUÍ Y NO PASA NADA!..

CALLATE, ALLÁ SE ACERCA UN COCHE...

¿POR QUÉ ATERRIZASTE AQUÍ TAN LEJOS DEL PUEBLO?.. NO TE PODÍAMOS ENCONTRAR

¡NO QUIERO QUE NOS DESCUBRAN!.. TENGO MIEDO QUE...

MIEDO, MIEDO ¡AJ! POR TODOS LOS QUE TIENEN MIEDO SE VIVE TAN MAL EN ESTE MUNDO ¡NO PERDAMOS TIEMPO Y PASEMOS LA CARGA AL COCHE!

OTRA VEZ QUE ATERRICES TAN LEJOS TE DAREMOS UN CORRECTIVO, VIEJITO MIEDOSO

TODAVÍA QUE NO GANAMOS CASI NADA CON ESTOS CONTRABANDOS TENEMOS QUE AGUANTARTE

PERO ES QUE YO SIEMPRE HE SIDO UN HONRADO TRABAJADOR Y DESDE QUE USTEDES ME CONTRATARON PARA QUE LES HAGA ESTOS VIAJES NO DUERMO TRANQUILO

PORQUE ERES UN IDIOTA... EN LA SOCIEDAD ACTUAL SON MÁS LOS QUE VIVEN DEL ROBO, Y LA EXPLOTACIÓN... TENÉS UN EJEMPLO EN LOS COMERCIANTES... SIEMPRE LLORAN Y...

VAMOS, GORDO, NO LE DES TANTAS EXPLICACIONES A ESE VIEJO ESTÚPIDO... EN EL PRÓXIMO VIAJE TE PAGAREMOS

¡EPA! ¡SIEMPRE ME HACEN LA MISMA PROMESA!... ¿HASTA CUANDO DEBO ESPERAR?

AYUDAREMOS A ESE ANCIANO, SÍGANME

¿ABUELO, TE OCURRE ALGO CON ESOS TIPOS?..

¿CÓMO?!! ¿HABÍAS VENIDO CON TUS NIETOS?..

¡TE PREVINE QUE NO QUERÍAMOS COMPLICACIONES!

¡JURO QUE NI LOS CONOZCO!

¡ARRIBA LAS MANOS!.. GORDO, ATA A ESOS CHICOS

¡AJ! CON EL EJEMPLO QUE NOS DAN LOS MAYORES COMO NO VAMOS A SER UNA JUVENTUD REBELDE...

22

¡NO ME APRIETES TANTO! TENGO LAS MUÑEQUITAS DELICADAS DE NO TRABAJAR

¡CALLATE, GLOBO CON PATAS!.. YA ESTÁS BIEN MANIATADO

DIJE QUE NO ME APRETARAS LAS LIGADURAS ¡GRR!! ESO DE GLOBO CON PATAS TE LO HARÉ TRAGAR

CRAP!

ASÍ APRENDERÁS A RESPETAR A LOS NIÑOS QUE SON EL FUTURO DEL MAÑANA

SAP!

¡ALTO! ¡NO INTENTES ACERCARTE QUE TE QUEMO! VAMOS, GORDURA Y QUE EL VIEJO TAMBIÉN VENGA CON NOSOTROS, ASÍ NO PODRAN USAR EL HELICÓPTERO

GRRR!

¡COBARDES! HUYEN COMO RATAS... SI SON HOMBRES PELEEN SIN ARMAS...

47

WRRM!

DESATAME, BUBI, LO SEGUIREMOS EN EL HELICOPTERO

¿SABRÁS, PILOTARLO, BICHO?

SÍ, GORDI TEORICAMENTE SÉ COMO HACERLO, VEREMOS EN LA PRACTICA

¿Y?.. ¿QUÉ OCURRE QUE NO LEVANTAMOS?

¡ESPERÁ! ESTOY TRATANDO DE ENTENDER ESTOS COMANDOS

?

¡YA SUBE!

COMENCEMOS A REZAR, NO LE TENGO MUCHA FE A BICHO

PROT! PROP! PROP!

ENSEGUIDA ESTAREMOS SOBRE ELLOS... YA LE TOMÉ LA MANO

ALLÁ VAN

¡OH! ¡NOS SIGUE EL HELICÓPTERO! ¿QUIÉN LO MANEJARÁ?

¿N...?

¿N...?

SEA QUIÉN SEA IRÁ A BESAR LA TIERRA, LE PERFORARÉ EL TANQUE DE COMBUSTIBLE

PAM! PAM! PAM!

¡CUIDADO, BICHO! ¡NOS BALEAN!

HABRÁ QUE ATACARLOS DE OTRA FORMA... MMH! SI ALGUNO SE ANIMASE A SALTAR EN PARACAÍDAS PODRÍAMOS PEDIR AYUDA

¡CONMIGO NO CUENTES! YO SOY COBARDE DE NACIMIENTO... ESA ES UNA DE MIS VIRTUDES

YO ME COLOCARÉ EL PARACAÍDAS

AJ!

¡CON CUIDADO, BUBI, NO ES TAN FÁCIL!
VI UNA PELÍCULA EN QUE SALTABAN LOS PARACAIDISTAS Y SIEMPRE QUISE PROBAR COMO ERA ESO
CUENTA HASTA DIEZ ANTES DE TIRAR DE ESA ARGOLLA...
¡ENTENDIDO! YO SÉ CONTAR HASTA VEINTE Y MÁS TAMBIÉN
TOMARÉ ALTURA PARA DARLE TIEMPO AL PARA...
¡OH! ¡SE ARROJÓ!
¡NO TENDRÁ TIEMPO DE ABRIRLO!
UNO... DOS... TRES... CUA...
¡UG! ¿QUÉ OCURRIÓ? ¡ALGO CAYÓ SOBRE EL TECHO! ¿SERÁ UN AEROLITO?
¿NO SERÁ UN SATÉLITE QUE SE NOS CAYÓ ENCIMA?..

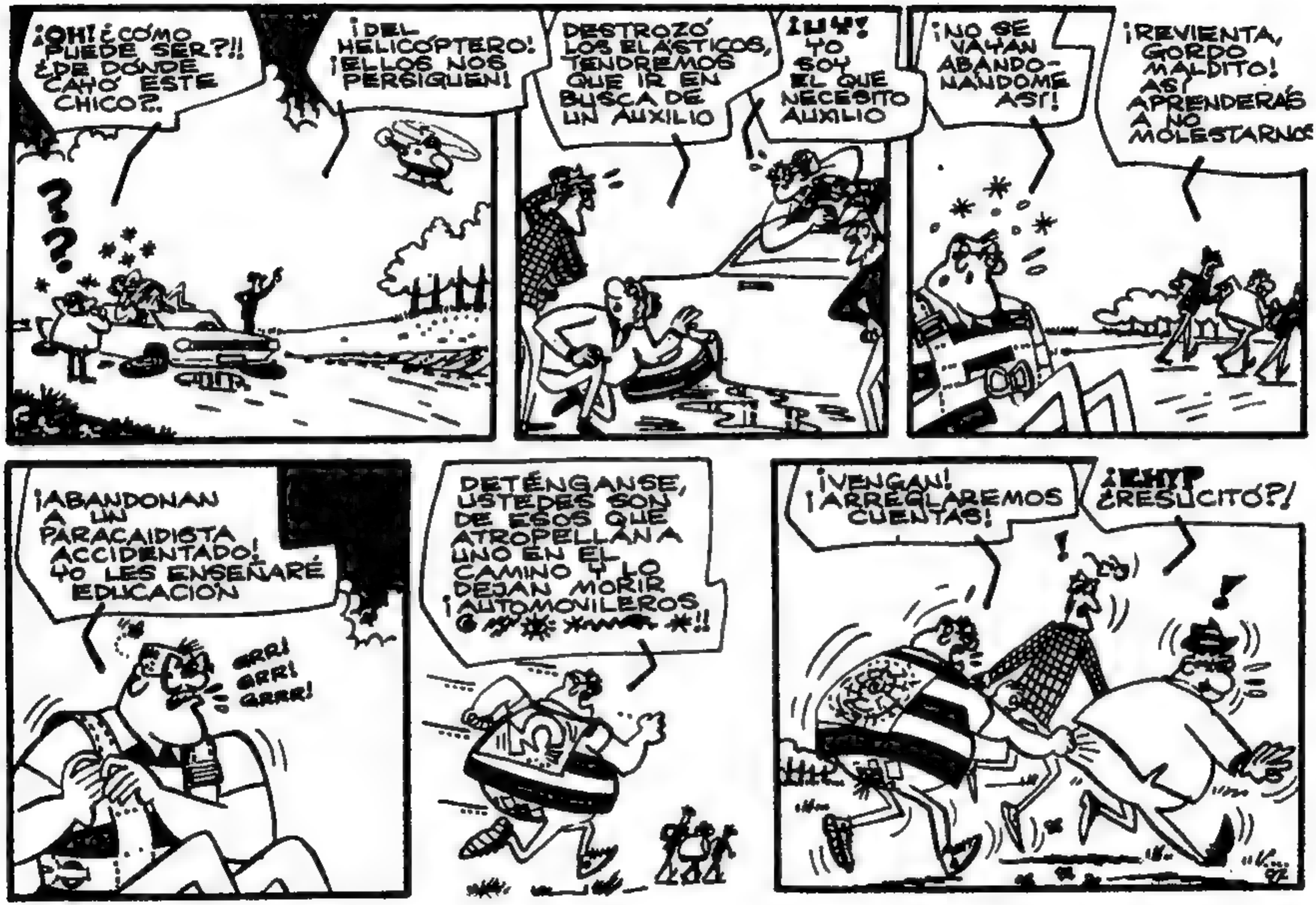
¡OH! ¿CÓMO PUEDE SER?!! ¿DE DÓNDE CAYÓ ESTE CHICO?.
¡DEL HELICÓPTERO! ¡ELLOS NOS PERSIGUEN!
DESTROZÓ LOS ELÁSTICOS, TENDREMOS QUE IR EN BUSCA DE UN AUXILIO
¡UY! YO SOY EL QUE NECESITO AUXILIO
¡NO SE VAYAN ABANDONÁNDOME ASÍ!
¡REVIENTA, GORDO MALDITO! ASÍ APRENDERÁS A NO MOLESTARNOS
¡ABANDONAN A UN PARACAIDISTA ACCIDENTADO! YO LES ENSEÑARÉ EDUCACIÓN
GRR! GRR! GRRR!
DETÉNGANSE, USTEDES SON DE ESOS QUE ATROPELLAN A UNO EN EL CAMINO Y LO DEJAN MORIR ¡AUTOMOVILEROS
¡VENGAN! ¡ARREGLAREMOS CUENTAS!
¿RESUCITÓ?!

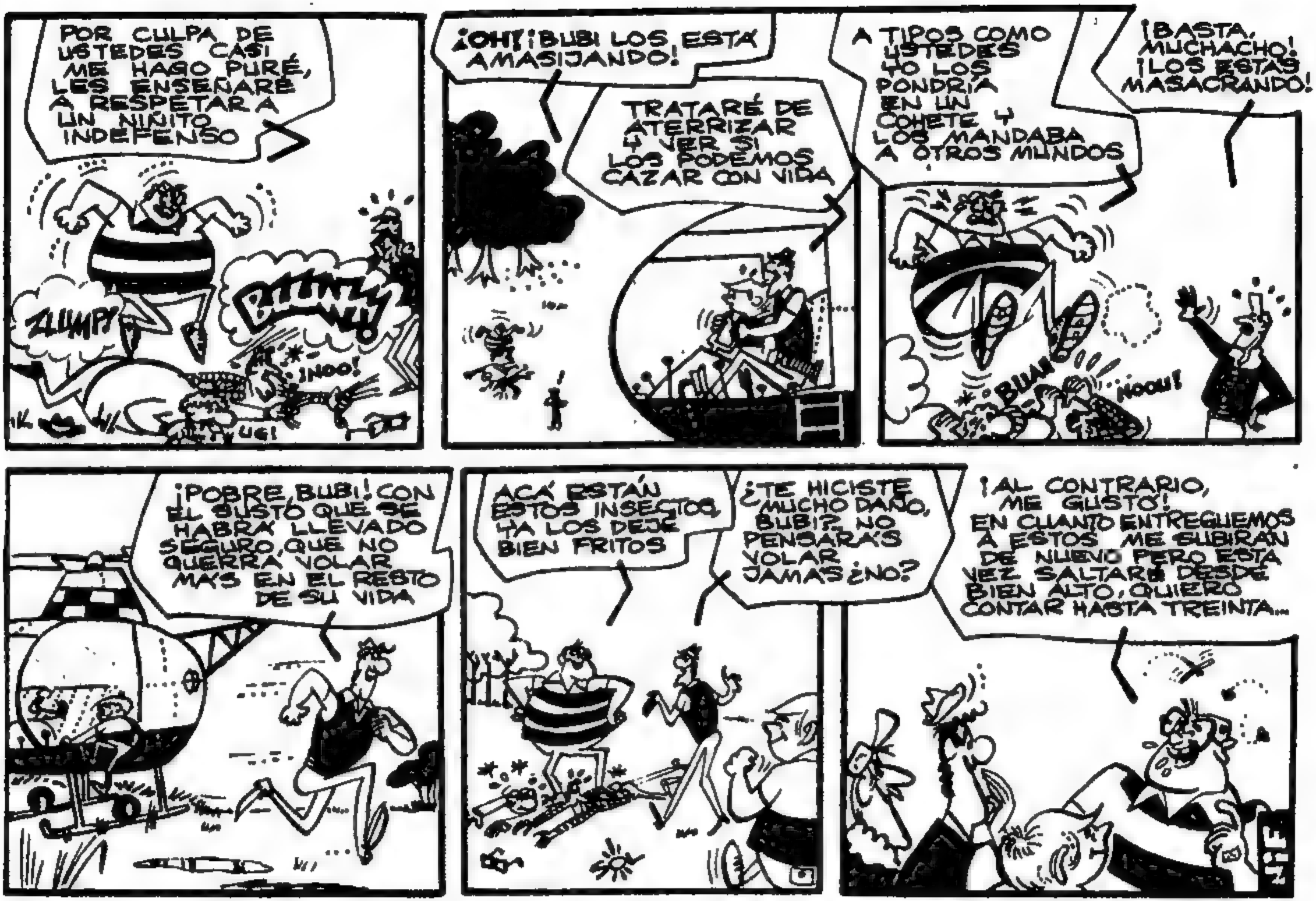
POR CULPA DE USTEDES CASI ME HAGO PURÉ, LES ENSEÑARÉ A RESPETAR A UN NIÑITO INDEFENSO
ZLUMP!
¡NOO!
UG!
¡OH! ¡BUBI LOS ESTÁ AMASIJANDO!
TRATARÉ DE ATERRIZAR Y VER SI LOS PODEMOS CAZAR CON VIDA
A TIPOS COMO USTEDES YO LOS PONDRÍA EN UN COHETE Y LOS MANDABA A OTROS MUNDOS
¡BASTA, MUCHACHO! ¡LOS ESTÁS MASACRANDO!
BUAU
¡NOOU!
¡POBRE, BUBI! CON EL SUSTO QUE SE HABRÁ LLEVADO SEGURO, QUE NO QUERRÁ VOLAR MÁS EN EL RESTO DE SU VIDA
ACÁ ESTÁN ESTOS INSECTOS, YA LOS DEJÉ BIEN FRITOS
¿TE HICISTE MUCHO DAÑO, BUBI?, NO PENSARÁS VOLAR JAMÁS ¿NO?
¡AL CONTRARIO, ME GUSTÓ! EN CUANTO ENTREGUEMOS A ESTOS ME SUBIRÁN DE NUEVO PERO ESTA VEZ SALTARÉ DESDE BIEN ALTO, QUIERO CONTAR HASTA TREINTA...

MOSCA KID

en: "SPARRING AUTOMATICO"

POR GUERRERO

¡ES UN ENCARGUE QUE HICE YO HACE MUCHO TIEMPO, Y RECIÉN LLEGA...¡UN ENTRENADOR AUTOMÁTICO!

¿UN ENTRENADOR AUTOMÁTICO? ¿Y COMO ES ESO?..

NO SE...VAMOS A ABRIRLO

MANOS A LA OBRA

PARECE QUE VIENE BIEN PROTEGIDO

¡UFF!...¡OTRA ENVOLTURA!

MIRA, AQUÍ HAY UN PROSPECTO CON INDICACIONES, SIGAMOS ABRIENDO

¡OH!..¿PERO ESO QUE ES?..

¡PARECE UN MUÑECO! VEAMOS EL PROSPECTO

AQUÍ DICE QUE HAY QUE DARLE CUERDA Y COMIENZA A ACCIONAR DURANTE DOS MINUTOS; LUEGO PARA, Y SI SE QUIERE PUEDE VOLVERSE A DARLE CUERDA PARA OTRO ROUND, Y ASÍ SUCESIVAMENTE

BUENO, VAMOS A PROBARLO. AQUÍ TIENE LA CUERDA

CRI CRI CRI CRI

¡ZAS! ¡SE PONE EN GUARDIA!

¡UY, SE MUEVE!

EL MUÑECO COMIENZA UNA SERIE DE FINTAS Y GOLPES A DIESTRA Y SINIESTRA, ADOPTANDO POSES DE BOXEADOR EN COMBATE

¡GRANDIOSO! ¡COMO SE DESPLAZA!

YA PARO', ¡QUE BUENO, VOY A HACER UNA PELEITA CON EL!

¡BAH!

CLIC

LISTO, DALE CUERDA

NO CREO QUE ESTO DE RESULTADO

COMIENZA EL ROUND. EL MUÑECO AVANZA FINTEANDO

NUNCA PUEDE SER COMO UN SER HUMANO

¡AJAJA!..¡LE ENTRE EN LA MANDÍBULA!

PERO NO CAYÓ, ¡AVANZA! ¡Y REPARTE PARA TODOS LADOS! ¡HAY QUE USAR EL ESQUIVE!

¡AY!..

¡SALUTE! ¡LO CALZÓ BIEN!

SOC

PARECE QUE EL MUÑECO PEGA FUERTE, ¿EH, MOSCA?..

¡CARAY! ¡Y NO SE DETIENE, SIGUE REPARTIENDO!

DEBO ESCABULLIRME PARA PODER LEVANTARME, SI NO ME LA DA DE NUEVO

¡AHORA SI PUDE CALZARLO BIEN!

SOC

¡JA, SE CAE Y TODO!

TOC

¡OH, VOLVIO A QUEDAR PARADO!

DOING

¿QUE TE PARECE ESTE "SPARRING"? HAY QUE ESTUDIARLO BIEN, ¿NO?

¡HUMM!.. ¡NO DEJA DE SER UN MUÑECO!

PARECE QUE NO TE GUSTA MUCHO ESE MUÑECO

¡AJA!...

CARAMBA, YA CAIGO... ESTÁ UN POCO RESENTIDO PORQUE EL MUÑECO LO HA REEMPLAZADO.

OH...ESTÁ CONTEMPLÁNDOLO MUY PENSATIVO ¡POBRE HOLLIN!

ZAS, AHORA LE DA CUERDA...

CRI

CRI

JA JA...ÉL TAMBIÉN LO VA A PROBAR

¡GRRRR!...

TOC

¡JA! ¡NO PODRÁS SER NUNCA MEJOR "SPARRING" QUE YO

¿AHORA QUE TE PASA, QUIERES SEGUIR PELEANDO?

¡OH. ABRIÓ LA PUERTA Y SE VA! ¡ESTE MUÑECO ESTÁ LOCO!..

¡ATAJALO! HOLLIN!.. ¡SE FUE A LA CALLE!

¡SI SI!.. LO VOY A CORRER ANTES QUE SE ALEJE MAS

PERO EL MUÑECO SE ALEJA A TODA MARCHA

¡RECORCHOS! ¡SE LE HA DESCOMPUESTO EL MECANISMO!

EN SU LOCA CARRERA VA DEJANDO SUS HUELLAS...

¡DOBLÓ PARA AQUEL LADO... Y VA SIN CONTROL!

¡MIRÁ, POR AQUÍ PASÓ!

¡MAAMAA! ¡UN MONSTRUO!..

¡OOH! ¡QUE LÍO ESTÁ HACIENDO!

¡HAY QUE PARARLO!

Toc

¡ES PARA VOLVERSE LOCO! ¡QUE BÁRBARO!

¡SOCORROO!.. ¡MARCIANOS!

PERDIDO TODO CONTROL, EL MUÑECO SIGUE HACIENDO DE LAS SUYAS... ¡Y AVANZA!

¡ARRIBA LAS MANOS! ¡VENGA LA PLATITA!

..OH UG...

¡AY!

TON

¡UY AIA! ¡BASTA SOCOO!..

¡LA PIPETA! ¿Y ESTO?..

¡LO DURMIO! ¡EH AGENTE VENGA!..

DOING

¿QUE PASA AHI?..

¡OH, MIRA AHORA ATRAPO A UN LADRON!

¡POR LO MENOS HIZO ALGO BUENO!

...GRACIAS A ESTE SEÑOR QUE ME SALVÓ Y LO CAPTURÓ

¿QUE SEÑOR? ¡SI ESO ES UN MUÑECO!...

¡LO RECUPERAMOS!

¡ESTE ES EL MONSTRUO QUE NOS GOLPEÓ!

¡AHI ESTA!...¡PERO ES UN MUÑECO!

¡OH!

SI SI, ES MI...CLUB!...

¡CALLATE!...SI SE ENTERAN TE MATAN!

¡VAMOS GANZÚA, AL FIN CAISTE!

REPENTINAMENTE EL MUÑECO COMIENZA A ACCIONAR DE NUEVO Y DE UN SALTO CRUZA A LA CALLE

¡SÁLVESE QUIEN PUEDA!...¡SE MUEVE!!

¡OH, OTRA VEZ!

¡EL CAMIÓN! ¡CUIDADO!

DEMASIADO TARDE, EL POBRE SALTA HECHO AÑICOS POR LOS AIRES

CLAW

CRASH

¡VÁMONOS DE AQUÍ ANTES QUE SEPAN QUE ERA NUESTRO!

¡QUIEN SABE DE DONDE SALIÓ!

¡ALGÚN INVENTO DE UN LOCO!

¡ES VERDAD, MEJOR QUE HAYA SIDO ASÍ! ¡JE!.. ¡NADIE PODRÁ REEMPLAZARTE, HOLLIN!...

FIN

¡El próximo número estará FOR - MI - DA - BLE!

CON HISTORIETAS MAS ENGANCHANTES QUE NUNCA

"CIVILIZACION AL SOL"

donde nuestro amigo se enfrenta
con una exótica población desertil

¡BICHO, GORDI Y BUBI CON LOS "JIPIS"!

como siempre la más cómica
de las cómicas

RESORTE, OBSERVANDO EL FONDO SUBMARINO CON UN "PERISCOPIO CASERO".

además TUERKITO, GASOLINA, AL FEÑIQUE...
Y ¡¡UHH!! LA TRADICIONAL PAGINA DE RESORTE CON COSITAS UTILES PARA CONSTRUIR...

POR ESO, CHICAS, CHICOS, NO SE PIERDAN EL PROXIMO NUMERO QUE ESTARA MAS SABROSO QUE DE COSTUMBRE

¡Aparecerá en los últimos días de **NOVIEMBRE!**

LT4 RADIO MISIONES

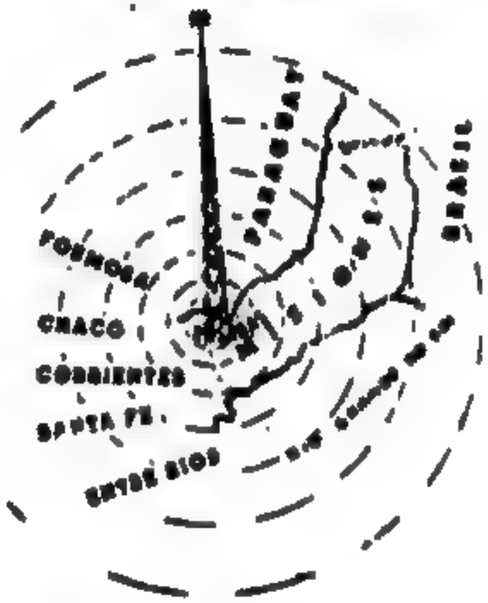

- 25 Kw.-1010 K/c.
- Densidad demográfica: 5.000.000 de habitantes, en su radio de acción.
- Transmite: 24 hs. diarias
- Radioteletipo propio

Director Propietario: CARLOS MADELAIRE
Radioparque - Casilla 18 - Tel. 5727
Posadas - Misiones - República Argentina
Agente general en Bs. As.: AURELIO J. FRANCO
Av. de Mayo 1370 - Of. 173 175
Tel. 38 7570 - 37 4610

¡GRAN CONCURSO REVISTA LUPIN!

con premios para las chicas y chicos

BUSQUEN AL RATON

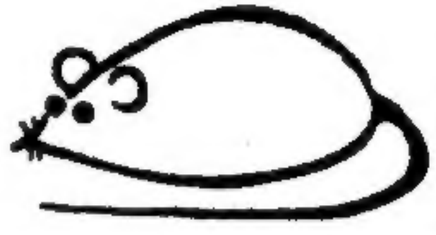

Un ratón como éste está escondido en una historieta... ¿En cual?

Para participar en este concurso, tienen que enviar UNA SOLA CARTA diciendo en qué historieta se encuentra el ratón.

Todas las cartas que acierten participarán en un sorteo que se efectuará ante escribano público.

Los nombres de los agraciados se publicarán en el Nº 51 de LUPIN, y los premios se enviarán por encomienda certificada.

Primer Premio: Un equipo electrónico para construir radios amplificadores, etc., etc.... Chicos, cuando escriban, indiquen si no les interesa este premio para cambiarlo por una pelota.

Cinco Segundos Premios consistentes en pelotas de fútbol Nº 5, de cuero, o muñecas, si son niñas las ganadoras.

Las cartas se recibirán hasta el 15 de noviembre inclusive.

REVISTA LUPIN
Diagonal Norte 825 - 3er. piso
Capital Federal

No olviden poner en letra de imprenta bien claros su nombre y dirección en el remitente.

Cuatro Terceros Premios consistentes en largavistas

ATENCION, CHICAS

Si las agraciadas son niñas, el premio consistente en pelotas de fútbol Nº 5 será reemplazada por tres muñecas.

¡ES LA REVISTA MAS DIVERTIDA PARA LA GENTE JOVEN!...

¡Usted también debe leerla si quiere disfrutar de una vida sana, optimista y gozosa!...

¡Ríase con sus chistes, la actualidad más regocijante y los enfoques más graciosísimos de T. V., cine y deportes!...

¡PROHIBIDISIMA PARA AMARGADOS!...

Todos los MIERCOLES péguese un baño de salud con...

tipo RICO

EL CORREITO DEL GORDI

(Correspondencia a Revista LUPIN (Gordi), Diagonal Norte 825, 3er. piso, Cap. Fed.

¿Qué tal, chicos? ¿Cómo va esa preparación para los exámenes? Bicho y las chicas están al pelo, pero yo y Bubi... ¡bah!..., mejor no hablar de cosas tristes...

Chicos, cuando manden cartas al concurso, no olviden de decir si les interesa o no el equipo electrónico, así irá a parar a manos de un lector que le gusten esas cosas...

FRANCISCO FERRI, Suardi, (Santa Fe): mandame bien clara tu dirección, pues la que enviaste (hace unos meses) nos devuelven la correspondencia.

ELISEO VENICA: Sí, la lámpara y los condensadores cuestan unos pesos, pero si vas a comprar un proyector de esa misma calidad te saldrá diez veces más caro. Vale la pena hacerlo, ¿no? En cuanto al telescopio, pronto saldrán los planos... Hay muchos amigos que lo piden.

JUAN CARLOS DONNANTUONI y otros lectores que se preocupan por el noviazgo de Alicia y Bubi: los jóvenes no tenemos que pensar en romances, como dice el tío de Bicho, uno de los pocos hombres inteligentes que conozco. "En el mundo se vive tan mal por los que estúpidamente han hecho del casarse y tener hijos el objeto principal de sus vidas".

JORGE PARDO (Esquel, Chubut): espero que todos esos mapas te hayan salido bien, yo soy flojón en dibujo... y en todas las otras materias.

FERNANDO GONZALEZ (C. Federal), OSCAR ROSSI (Córdoba) y a todos los chicos que me escribieron diciéndome que han hecho los motorcitos, proyectores, radios, etc..., Resorte y el Profe los felicitan y les aconsejan que cuando escriban al concurso manden a decir qué es lo que más les gustaría ver publicado. ¡Ah, antes que me olvide!... Resorte me dijo que pronto les dará los planos para hacer... ¡¡¡a *"radito" más barato del mundo!!!*... Casi todo lo harán ustedes con papel de chocolatín...

JORGE COLACCINI (Santa Fe): El Profe me preguntó "¿Qué es lo que piensas enviar en ese globo sonda? ¿un transmisorcito? Me dijo que lo ideal sería inflarlo con Hidrógeno aunque es muy peligroso por lo inflamable de ese gas, pero es más "subidor" que el Helio. ¿El diámetro? unos dos metros y medio.

SERGIO LINARES (Monte Maíz): aquí están estudiando la publicación de un modelo de autito a motor eléctrico o un trencito. Falta para decidirlo, según los interesados en estas cosas.

Antes de terminar, les aconsejo encargar la revista a su vendedor, más en los meses de verano que se acercan. Así no tendrán los problemas de muchos lectores que se la pasan pidiéndome números atrasados.

Chau, chicos, y "requetesuerte" en los exámenes...

LUPIN - NOVIEMBRE de 1969. Revista mensual de historietas cómicas completas, editada por Ediciones G. D. S. Precio en toda la República: $ 60 m/n. OFICINAS: Avda. Roque Sáenz Peña 825, 3er. piso. Teléfonos: Redacción: 46-3453. Administración y Publicidad: 46-3441. Buenos Aires. Distribuidores: Capital: MACCHI y Cía., C. Calvo 2426, Capital. Distribuidor Interior y Exterior: CONDOR, Independencia 2744, Capital. Reg. de la Prop. Intelect. Nº 996.123.

Correo Argentino Central "B" — Franqueo a Pagar CONCESION Nº 726 — Tarifa Reducida CONCESION Nº 7450

¡HOLA CHICOS! AQUÍ TIENEN COMO LA VEZ PASADA OTRO "JET" PARA RECORTAR ARMAR Y VOLAR

1º PINTAR CON LÁPICES DE COLOR LOS LUGARES INDICADOS.

2º RECORTAR Y DOBLAR POR LA MITAD COMO SE VE EN EL DIBUJO

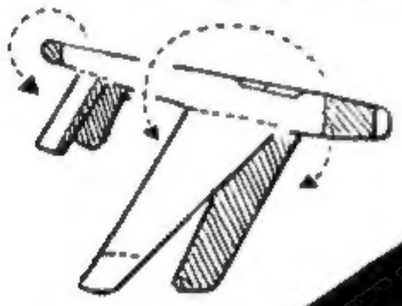

AMARILLO

L-2

L-2

REVISTA LUPIN

ESCARAPELAS CELESTE Y BLANCO

FRANJA ROJA

3º DOBLAR LAS ALAS Y LA COLA EN POSICIÓN

PEGAR

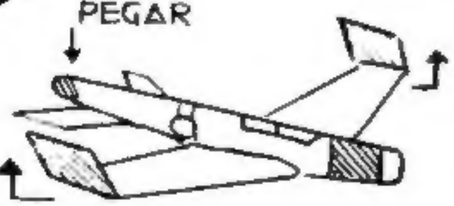

4º DOBLAR HACIA ARRIBA LAS PUNTAS DE LAS ALAS

PEGAR TIMON

PEGAR TIMON

PEGAR

5º RECORTAR EL TIMÓN, DOBLAR Y PEGAR EN EL FINAL DEL FUSELAJE COMO INDICA EL DIBUJO

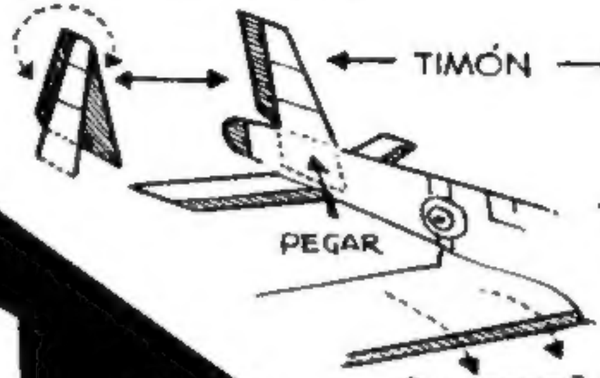

6º COLOCARLE UN CLIP EN LA TROMPA, LANZARLO SUAVEMENTE... Y A VOLAR!

(IR CORRIGIENDO, EQUILIBRANDO EL PESO)

AHORA usted puede aprender a DIBUJAR en su casa, por correo

Usted recibe interesantes lecciones con ejercicios fáciles de realizar.

Un instructor especializado le guiará paso a paso corrigiendo y calificando sus Deberes, dándole consejos de verdadero amigo.

Aprenda a DIBUJAR

HISTORIETAS, CARICATURAS, PUBLICIDAD, DIBUJOS ANIMADOS

NO IMPORTA SU EDAD!..Conociendo los secretos de nuestro acreditado método de instrucción, cualquier persona—hombre, mujer o niño—puede, sin estudios cansadores y sin perder tiempo, dinero ni energías, aprender a dibujar toda clase de HISTORIETAS, CARICATURAS, PUBLICIDAD, DIBUJOS ANIMADOS, FIGURAS FEMENINAS, CREAR ARGUMENTOS PARA HISTORIETAS, etc.

☆

VALIOSO EQUIPO PROFESIONAL GRATIS

Nuestros alumnos reciben durante su aprendizaje el valioso "Equipo Profesional Continental."

MILES DE OPORTUNIDADES PARA HOMBRES Y MUJERES EN:

- AGENCIAS DE PUBLICIDAD
- SINDICATOS DE HISTORIETAS
- EDITORES DE REVISTAS
- ESTUDIOS DE CINE, Y TV.
- DIBUJOS ANIMADOS
- TALLERES GRAFICOS
- DISEÑO DE ENVASES
- PROPAGANDA GRAFICA

CURSO DE INGLES

También impartimos el más Moderno, Práctico y Fácil Curso de Idioma Inglés. Nuestro Sistema Lógico Audio-Visual con lecciones amenas y valiosas grabaciones fonográficas le asegura un aprendizaje rápido y perfecto. UD. APRENDE VIENDO, ESCUCHANDO Y CONVERSANDO!

ENVIE CUPON HOY MISMO

CONTINENTAL SCHOOLS, Dept.
Avda. de Mayo 784 – Buenos Aires 196
Sírvanse enviarme GRATIS folleto descriptivo.

Nombre _____ Edad _____

Dirección _____

Ciudad o Pueblo _____

Prov., Estado o Depto. _____

Solicito Folleto Gratis del Curso de: _____

Para aprender a Dibujar, lo mejor es Continental